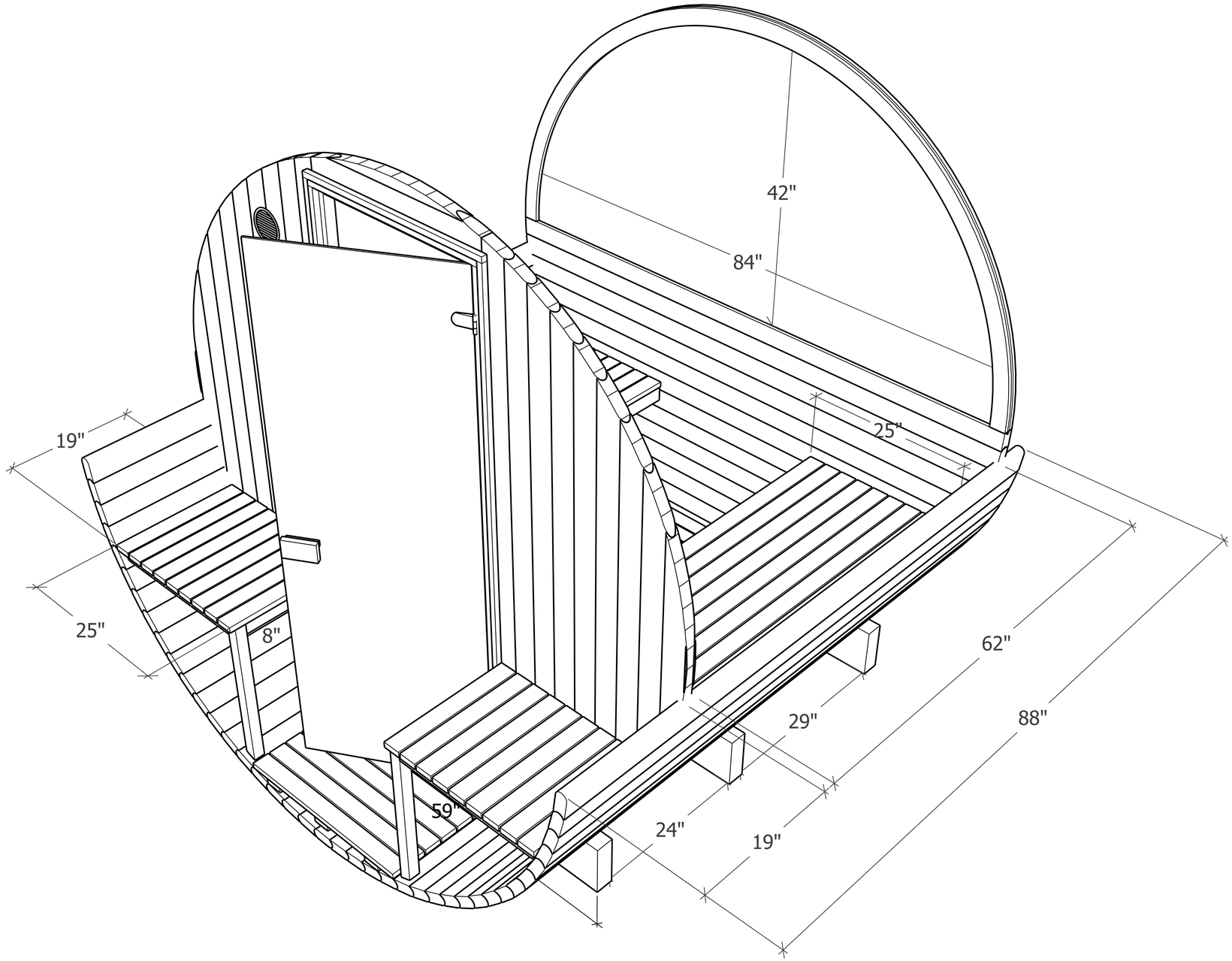
42"
84"
25"
19"
25"
8"
62"
29"
88"
59"
24"
19"